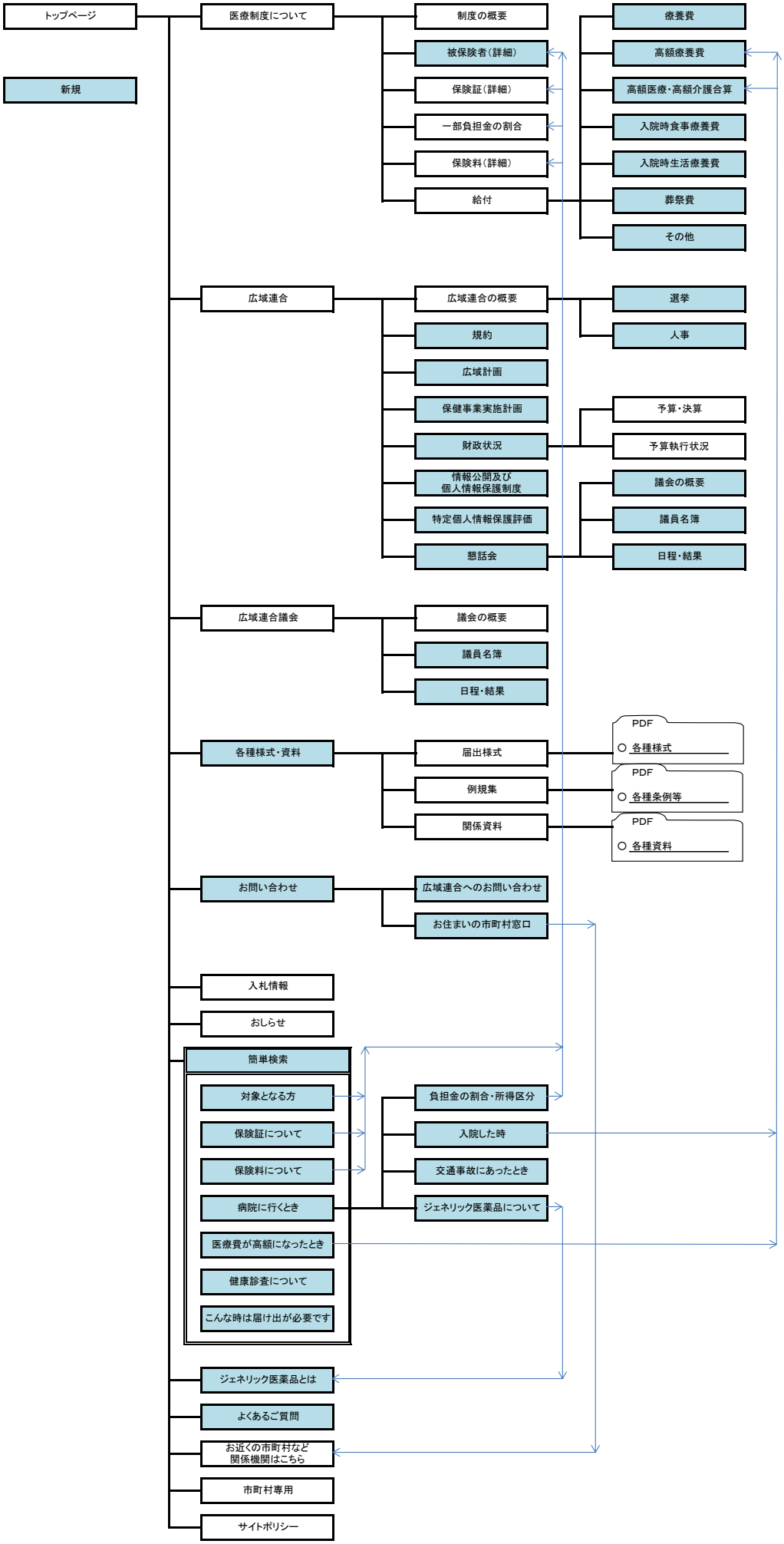鳥取県後期高齢者医療広域連合　ホームページ　階層